SYMETRICS Bec déverseur pour lavabo, montage sur gorge avec garniture d'écoulement - Platine brossé

13 713 980 Version du produit de 4/30/2009

- saillie 165 mm
- bec déverseur fixe
- jet circulaire enrichi en air
- hauteur de robinetterie 230 mm
- hauteur jusqu'au mousseur 205 mm
- diamètre de percement 35 mm
- 2x flexible de pression M 10 x 1 vissé, étanchéité contrôlée
- rosace 60 x 60 mm
- débit maxi. 7 l/min
- sans plomb

Convient uniquement à un lavabo avec trop-plein.

SYMETRICS Bec déverseur pour lavabo, montage sur gorge avec garniture d'écoulement - Platine brossé

13 713 980 Version du produit de 4/30/2009

mm [inches]

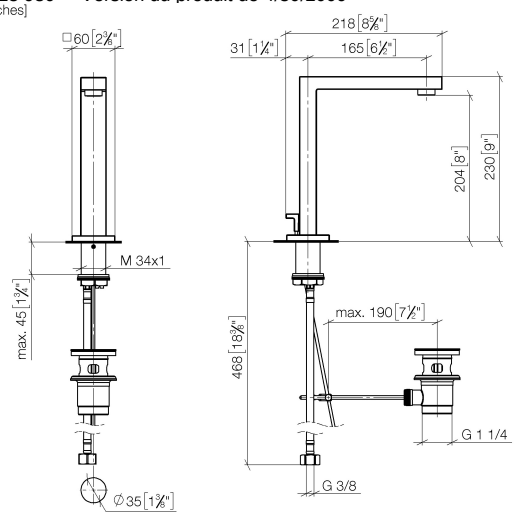

Diagramme de débit

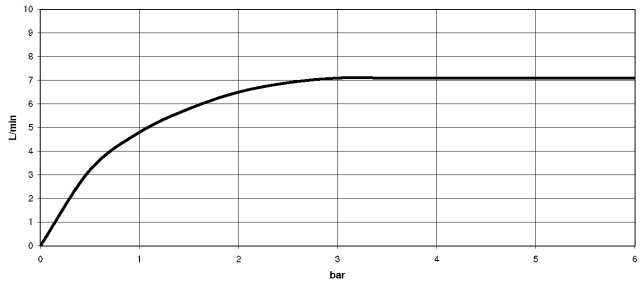

Codes & Standards

DIN 4109	EN 200	ISO 3822	Ü-Zeichen

VA-Zeichen

SYMETRICS Bec déverseur pour lavabo, montage sur gorge avec garniture d'écoulement - Platine brossé

13 713 980 Version du produit de 4/30/2009

Certificats

ETA_18 LGA_18

SYMETRICS Bec déverseur pour lavabo, montage sur gorge avec garniture d'écoulement - Platine brossé

13 713 980 Version du produit de 4/30/2009

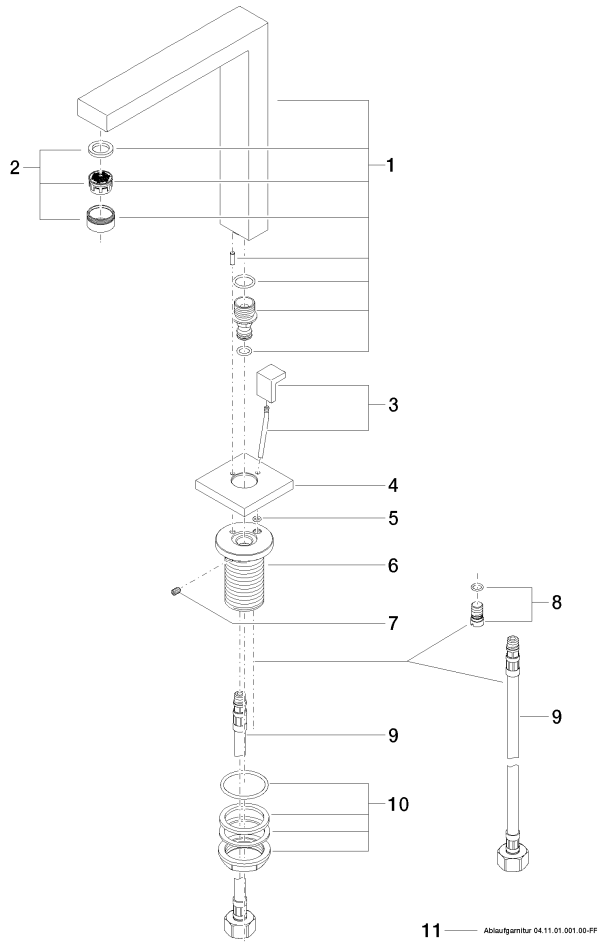

Liste des pièces de rechange

N°	Article Numéro	Désignation	Fréquence de montage	Délai de livraison
1	90 11 06 192 05-06	bec déverseur	1	10
2	90 23 01 029 02-06	mousseur	1	-
La pièce de rechange ne peut plus être commandée, veuillez commander l'article de remplacement				
3	04 31 09 059 00-06	tige	1	10
4	09 27 68 001-06	rosace	1	10
5	09 14 10 166 90	joint	1	2
6	09 30 01 102 10 90	douille	1	2
7	09 31 11 036 90	tige	1	2
8	04 31 20 046 10 92	set	1	2
9	04 30 04 019 00 90	flexible	2	2
10	04 23 10 044 00 90	set de fixation	1	2
11	90 11 01 001 00-06	garniture d'écoulement	1	10